Federnde Laufrolle nach VW

2198.50.55.03 Ausführung 3

Werkstoff: Stahl

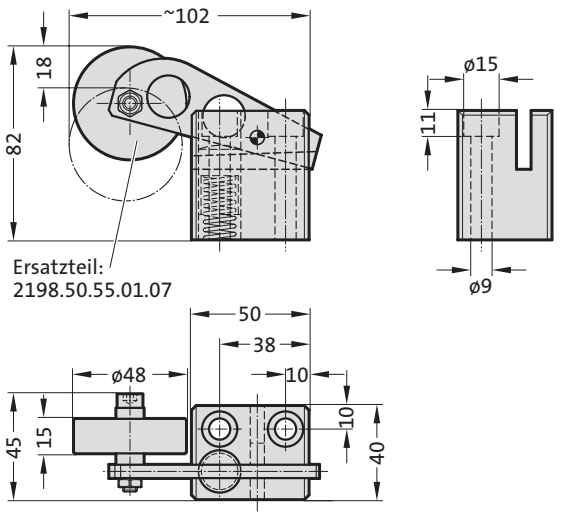

Hinweis:
Lieferung ohne Schrauben.

Anwendung:
Zur Stabilisierung des Blechstreifens im Werkzeug und beim Coileinlauf.

Befestigung:
Zylinderschrauben DIN EN ISO 4762 M8 verwenden.

2198.50.55.04 Ausführung 4

Werkstoff: Stahl

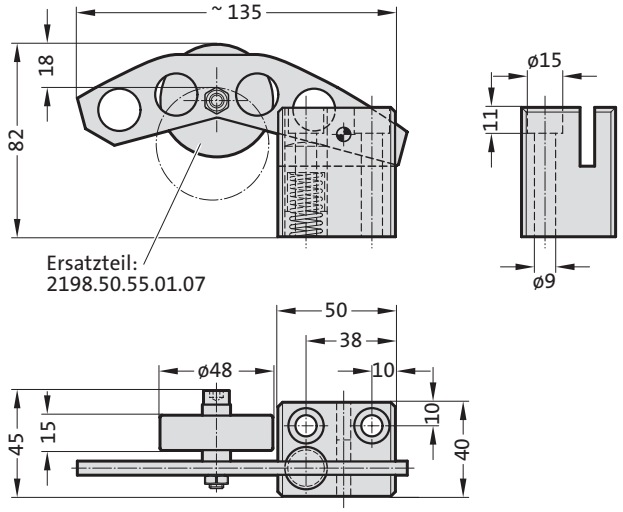

Hinweis:
Lieferung ohne Schrauben.

Anwendung:
Zur Stabilisierung des Blechstreifens im Werkzeug und beim Coileinlauf.

Befestigung:
Zylinderschrauben DIN EN ISO 4762 M8 verwenden.