TEILEHEBER

2478.10.

Teileheber

Bestell-Nummer	$Hub_{max.}$	$l_{min.}$	l
2478.10.□□□□□.025	25	121	146
2478.10.□□□□□.050	50	146	196
2478.10.□□□□□.080	80	176	256
2478.10.□□□□□.100	100	196	296
2478.10.□□□□□.125	125	221	346
2478.10.□□□□□.150	150	246	396
2478.10.□□□□□.163	163	259	422
2478.10.□□□□□.175	175	271	446
2478.10.□□□□□.200	200	296	496
2478.10.□□□□□.210	210	306	516

*mit Anfangsfederkraft ergänzen
Federkraft-Kennzeichnung:
Anfangsfederkraft [daN] - Fülldruck [bar]
.00050. - 28
.00100. - 56
.00150. - 84
.00200. - 113
.00250. - 141
.00320. - 180

2478.10.

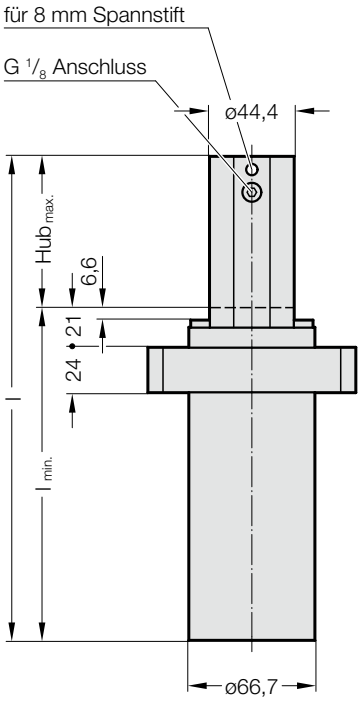

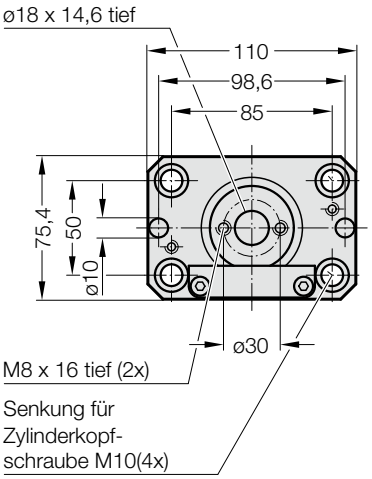

Beschreibung:
Konstruktiv sind alle Teileheber der verschiedenen Federkraftklassen gleich ausgelegt, die unterschiedlichen Federkräfte resultieren ausschließlich aus den verschieden hohen Auffülldrücken.
Gasnachfüllung und Reduzierung ist über die Kolbenstange möglich.

Hinweis:
Druckmedium: Stickstoff - N_2
max. Fülldruck: 180 bar
min. Fülldruck: 25 bar
Arbeitstemperatur: 0°C bis +80°C
temperaturabh. Kraftanstieg: ± 0,3%/°C
empfohlene max. Hübe / Minute:
ca. 80-100 (bei 20°C)
max. Kolbengeschwindigkeit: 1,6 m/s
Bestell-Nr. für Ersatzteilsatz: 2478.10.00320
Ermittlung der Federkräfte siehe Schaubilder.
Auf Kundenwunsch auch unbefüllt lieferbar,
Bestell-Nummer 2478.10.00000....

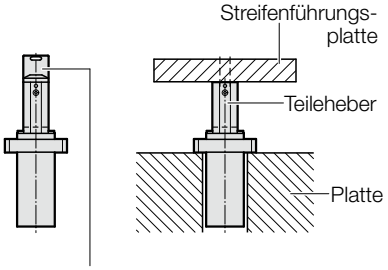

2478.10.00320.01 Befestigungsadapter separat bestellen

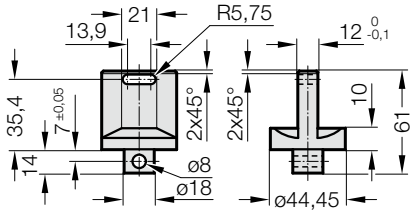

Anfangsfederkraft in
Abhängigkeit vom Auffülldruck

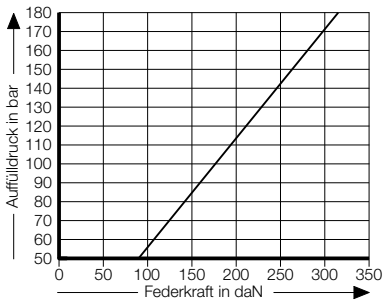

Hubabhängiges Druckaufbaudiagramm

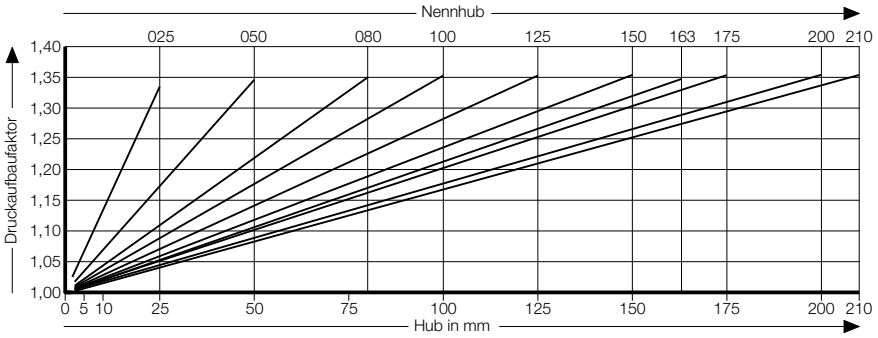

Druckaufbaufaktor gilt für hubabhängige Gasvolumenverdrängung ohne Einflussgrößen!

Änderungen vorbehalten