GASDRUCKFEDER LCF, GEDÄMPFT

Hinweis:
Anfangsfederkraft F_{lcf} bei 150 bar ist 700 daN.
Volle Federkraft nach gedämpftem Federhub von 4,6 mm.

Bestell-Nr. für Ersatzteilsatz: 2484.12.01500

Gasdruckfeder ohne Ventil
Bestell-Beispiel: 2484.12.01500. .P

Druckmedium: Stickstoff – N_2
max. Fülldruck: 150 bar
min. Fülldruck: 105 bar
Arbeitstemperatur: 0°C bis +80°C
temperaturabh. Kraftanstieg: ± 0,3%/°C
empfohlene max. Hübe/Minute:
ca. 15 bis 40 (bei 20°C)
max. Kolbengeschwindigkeit: 1,6 m/s

2484.12.01500.

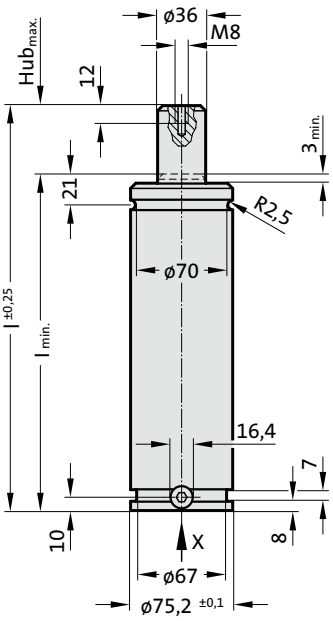

ZUGELASSEN PED 2014/68/EU

S>max | V>max | P>max

Ansicht X - Gasdruckfeder

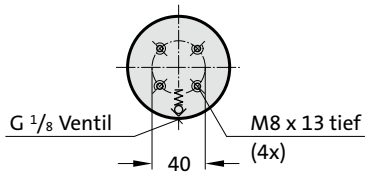

2484.12.01500.

Gasdruckfeder LCF, gedämpft

Bestell-Nummer	$Hub_{max.}$ (s)	$l_{min.}$	l
2484.12.01500.025	25	135	160
2484.12.01500.038	38,1	148,1	186,2
2484.12.01500.050	50	160	210
2484.12.01500.063	63,5	173,5	237
2484.12.01500.080	80	190	270
2484.12.01500.100	100	210	310
2484.12.01500.125	125	235	360
2484.12.01500.160	160	270	430
2484.12.01500.200	200	310	510
2484.12.01500.250	250	360	610
2484.12.01500.300	300	410	710

Anfangsfederkraft in Abhängigkeit vom Auffülldruck

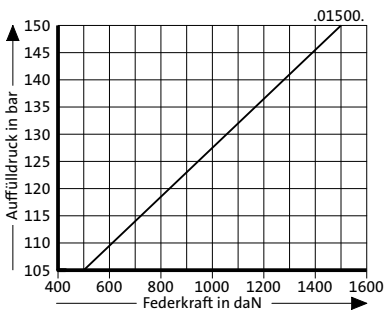

Hubabhängiges Druckaufbaudiagramm

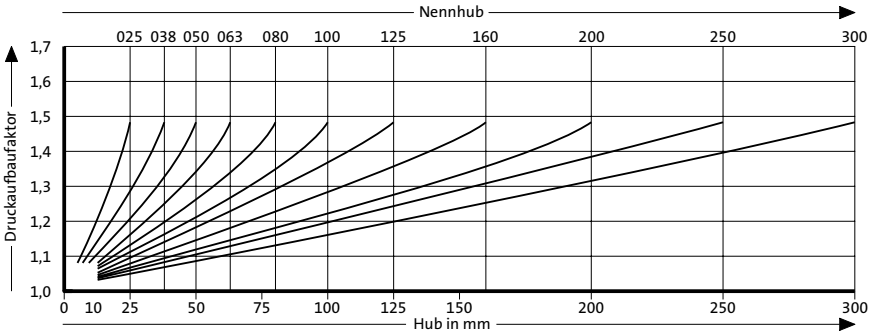

Druckaufbaufaktor gilt für hubabhängige Gasvolumenverdrängung ohne Einflussgrößen!