GASDRUCKFEDER POWERLINE

Hinweis:
Anfangsfederkraft bei 150 bar ist 750 daN

Bestell-Nr. für Ersatzteilsatz: 2487.12.00750

Gasdruckfeder ohne Ventil
Bestell-Beispiel: 2487.12.00750. .1.P

Druckmedium: Stickstoff – N_2
max. Fülldruck: 150 bar
min. Fülldruck: 25 bar
Arbeitstemperatur: 0°C bis +80°C
temperaturabh. Kraftanstieg: ± 0,3%/°C
empfohlene max. Hübe/Minute:
ca. 20 bis 100 (bei 20°C)
max. Kolbengeschwindigkeit: 1,6 m/s

2487.12.00750. .1

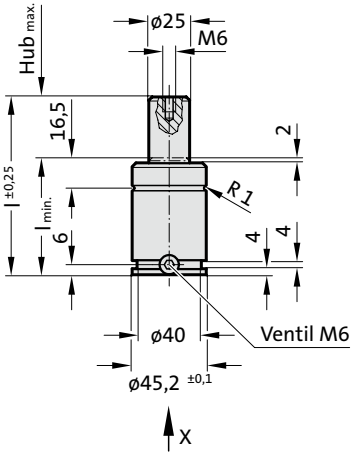

Ansicht X

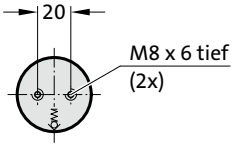

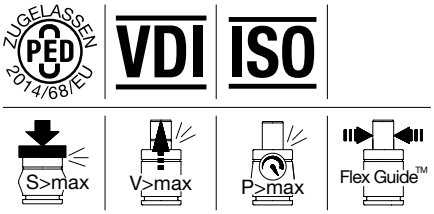

2487.12.00750. .1

Gasdruckfeder POWERLINE

Bestell-Nummer	$Hub_{max.}$ (s)	$l_{min.}$	l
2487.12.00750.010.1	10	42	52
2487.12.00750.013.1	13	45	58
2487.12.00750.016.1	16	48	64
2487.12.00750.019.1	19	51	70
2487.12.00750.025.1	25	57	82
2487.12.00750.032.1	32	64	96
2487.12.00750.038.1	38	70	108
2487.12.00750.050.1	50	82	132
2487.12.00750.063.1	63	95	158
2487.12.00750.075.1	75	107	182
2487.12.00750.080.1	80	112	192
2487.12.00750.100.1	100	132	232
2487.12.00750.125.1	125	157	282

Anfangsfederkraft in
Abhängigkeit vom Auffülldruck

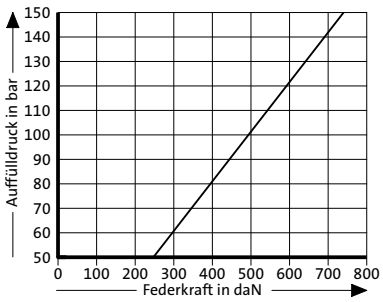

Hubabhängiges Druckaufbaudiagramm

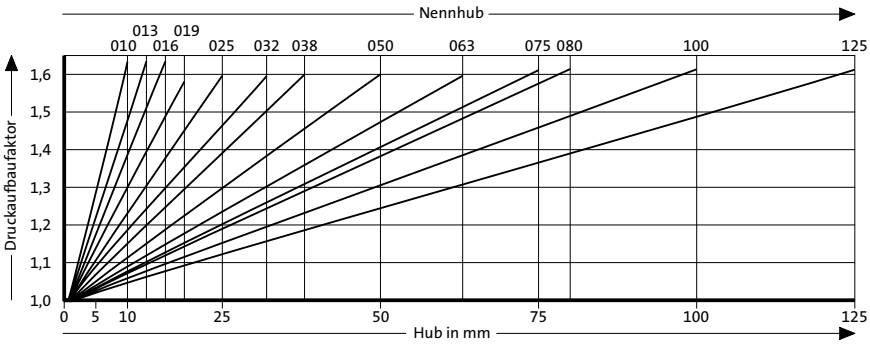

Druckaufbaufaktor gilt für hubabhängige Gasvolumenverdrängung ohne Einflussgrößen!