GASDRUCKFEDER POWERLINE MIT VERSTÄRKTEM FEDERBODEN

Hinweis:
Anfangsfederkraft bei 150 bar ist 1500 daN

Bestell-Nr. für Ersatzteilsatz: 2487.12.01500

Druckmedium: Stickstoff – N_2
max. Fülldruck: 150 bar
min. Fülldruck: 25 bar
Arbeitstemperatur: 0°C bis +80°C
temperaturabh. Kraftanstieg: ± 0,3%/°C
empfohlene max. Hübe/Minute:
ca. 50 bis 100 (bei 20°C)
max. Kolbengeschwindigkeit: 1,6 m/s

2487.12.33.01500.

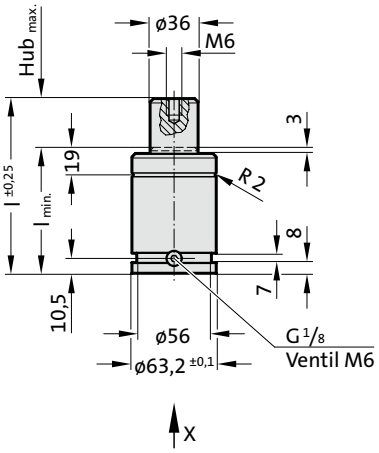

Ansicht X

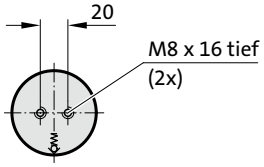

ZUGELASSEN PED 2014/68/EU

S>max | V>max | P>max | Flex Guide™

2487.12.33.01500.

Gasdruckfeder POWERLINE mit verstärktem Federboden

Bestell-Nummer	$Hub_{max.}$ (s)	$l_{min.}$	l
2487.12.33.01500.013	13	65	78
2487.12.33.01500.016	16	68	84
2487.12.33.01500.019	19	71	90
2487.12.33.01500.025	25	77	102
2487.12.33.01500.032	32	84	116
2487.12.33.01500.038	38	90	128
2487.12.33.01500.050	50	102	152
2487.12.33.01500.063	63	115	178
2487.12.33.01500.075	75	127	202
2487.12.33.01500.080	80	132	212
2487.12.33.01500.100	100	152	252
2487.12.33.01500.125	125	177	302

Anfangsfederkraft in
Abhängigkeit vom Auffülldruck

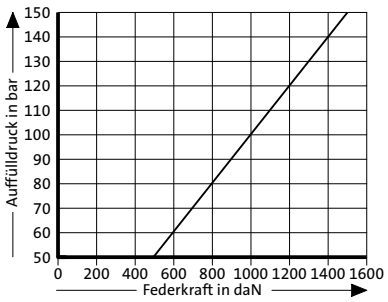

Hubabhängiges Druckaufbaudiagramm

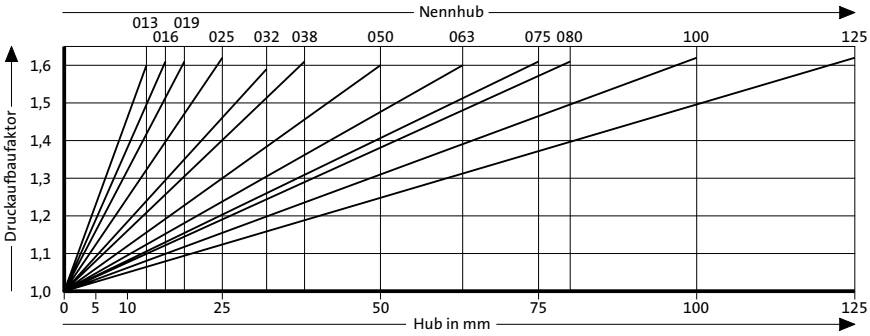

Druckaufbaufaktor gilt für hubabhängige Gasvolumenverdrängung ohne Einflussgrößen!