GASDRUCKFEDER POWERLINE MIT VERSTÄRKTEM FEDERBODEN

Hinweis:
Anfangsfederkraft bei 150 bar ist 2400 daN

Bestell-Nr. für Ersatzteilsatz: 2487.12.02400

Druckmedium: Stickstoff – N_2
max. Fülldruck: 150 bar
min. Fülldruck: 25 bar
Arbeitstemperatur: 0°C bis +80°C
temperaturabh. Kraftanstieg: ± 0,3%/°C
empfohlene max. Hübe/Minute:
ca. 20 bis 100 (bei 20°C)
max. Kolbengeschwindigkeit: 1,6 m/s

2487.12.33.02400.

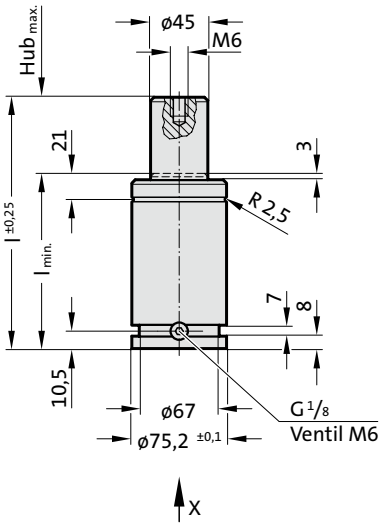

Ansicht X

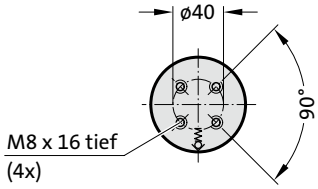

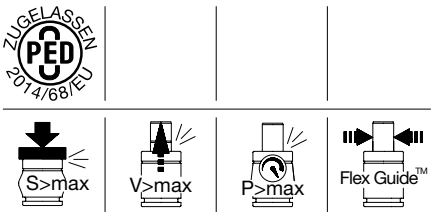

2487.12.33.02400.

Gasdruckfeder POWERLINE mit verstärktem Federboden

Bestell-Nummer	$Hub_{max.}$ (s)	$l_{min.}$	l
2487.12.33.02400.016	16	75	91
2487.12.33.02400.019	19	79	98
2487.12.33.02400.025	25	84	109
2487.12.33.02400.032	32	91	123
2487.12.33.02400.038	38	97	135
2487.12.33.02400.050	50	109	159
2487.12.33.02400.063	63	122	185
2487.12.33.02400.075	75	134	209
2487.12.33.02400.080	80	139	219
2487.12.33.02400.100	100	159	259
2487.12.33.02400.125	125	184	309

Anfangsfederkraft in
Abhängigkeit vom Auffülldruck

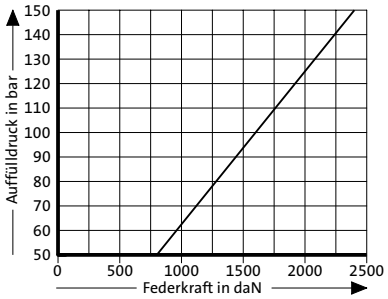

Hubabhängiges Druckaufbaudiagramm

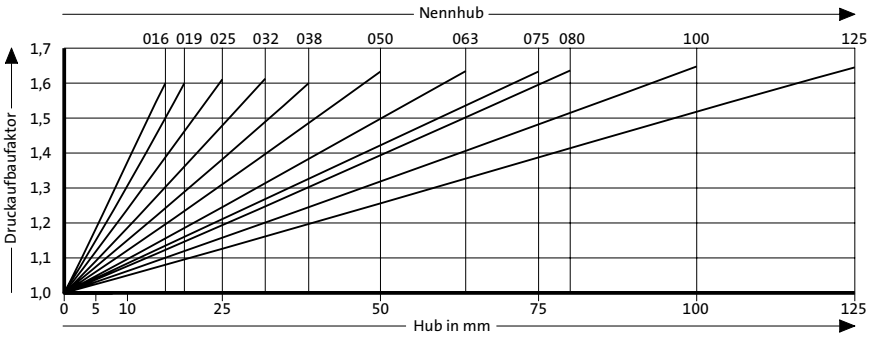

Druckaufbaufaktor gilt für hubabhängige Gasvolumenverdrängung ohne Einflussgrößen!