GASDRUCKFEDER POWERLINE MIT VERSTÄRKTEM FEDERBODEN

Hinweis:
Anfangsfederkraft bei 150 bar ist 4200 daN

Bestell-Nr. für Ersatzteilsatz: 2487.12.04200

Druckmedium: Stickstoff – N_2
max. Fülldruck: 150 bar
min. Fülldruck: 25 bar
Arbeitstemperatur: 0°C bis +80°C
temperaturabh. Kraftanstieg: ± 0,3%/°C
empfohlene max. Hübe/Minute:
ca. 20 bis 100 (bei 20°C)
max. Kolbengeschwindigkeit: 1,6 m/s

2487.12.33.04200.

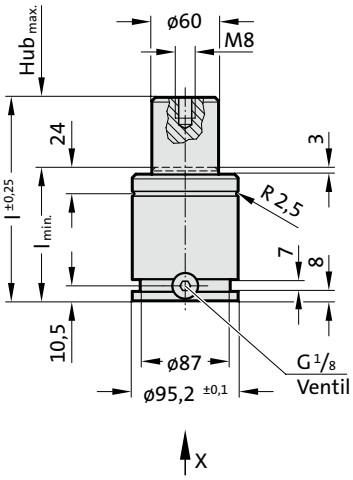

ZUGELASSEN PED 2014/68/EU

S>max | V>max | P>max | Flex Guide™

Ansicht X

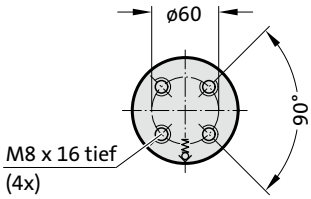

2487.12.33.04200.

Gasdruckfeder POWERLINE mit verstärktem Federboden

Bestell-Nummer	$Hub_{max.}$ (s)	$l_{min.}$	l
2487.12.33.04200.016	16	78	94
2487.12.33.04200.019	19	81	100
2487.12.33.04200.025	25	87	112
2487.12.33.04200.032	32	94	126
2487.12.33.04200.038	38	100	138
2487.12.33.04200.050	50	112	162
2487.12.33.04200.063	63	125	188
2487.12.33.04200.075	75	137	212
2487.12.33.04200.080	80	142	222
2487.12.33.04200.100	100	162	262
2487.12.33.04200.125	125	187	312

Anfangsfederkraft in
Abhängigkeit vom Auffülldruck

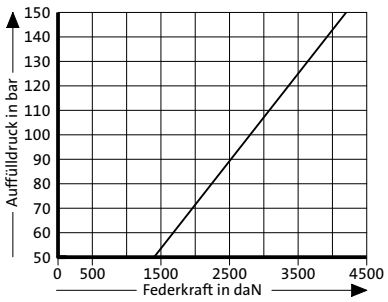

Hubabhängiges Druckaufbaudiagramm

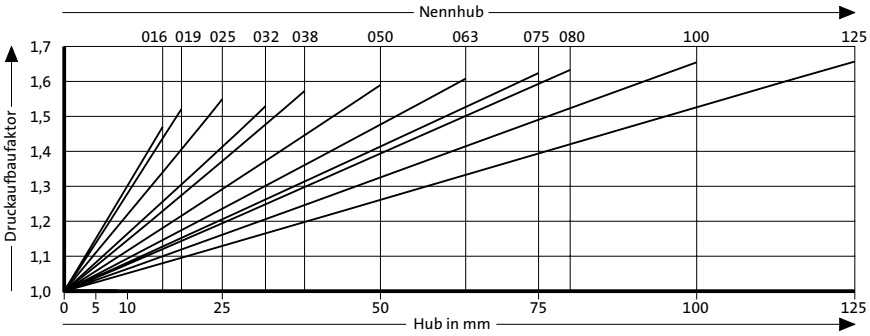

Druckaufbaufaktor gilt für hubabhängige Gasvolumenverdrängung ohne Einflussgrößen!