GASDRUCKFEDER POWERLINE MIT VERSTÄRKTEM FEDERBODEN

Hinweis:
Anfangsfederkraft bei 150 bar ist 6630 daN

Bestell-Nr. für Ersatzteilsatz: 2487.12.06600

Druckmedium: Stickstoff – N_2
max. Fülldruck: 150 bar
min. Fülldruck: 25 bar
Arbeitstemperatur: 0°C bis +80°C
temperaturabh. Kraftanstieg: ± 0,3%/°C
empfohlene max. Hübe/Minute:
ca. 20 bis 100 (bei 20°C)
max. Kolbengeschwindigkeit: 1,6 m/s

2487.12.33.06600.

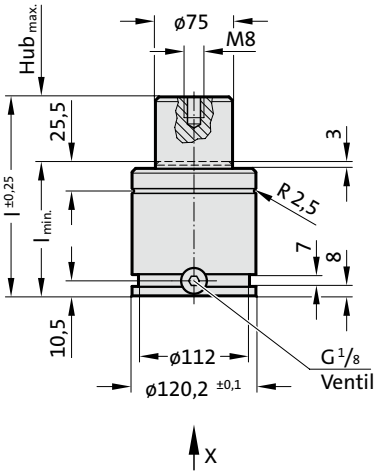

ZUGELASSEN PED 2014/68/EU

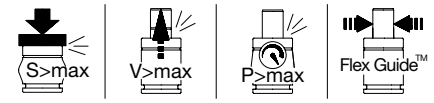

Ansicht X

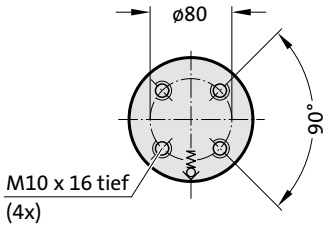

2487.12.33.06600.

Gasdruckfeder POWERLINE mit verstärktem Federboden

Bestell-Nummer	$Hub_{max.}$ (s)	$l_{min.}$	l
2487.12.33.06600.016	16	88	104
2487.12.33.06600.019	19	91	110
2487.12.33.06600.025	25	97	122
2487.12.33.06600.032	32	104	136
2487.12.33.06600.038	38	110	148
2487.12.33.06600.050	50	122	172
2487.12.33.06600.063	63	135	198
2487.12.33.06600.075	75	147	222
2487.12.33.06600.080	80	152	232
2487.12.33.06600.100	100	172	272
2487.12.33.06600.125	125	197	322

Anfangsfederkraft in
Abhängigkeit vom Auffülldruck

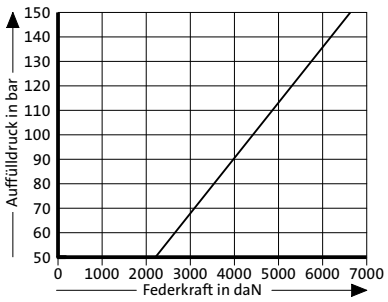

Hubabhängiges Druckaufbaudiagramm

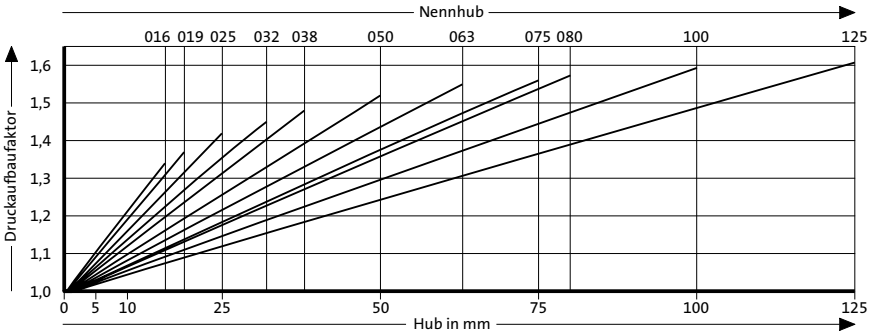

Druckaufbaufaktor gilt für hubabhängige Gasvolumenverdrängung ohne Einflussgrößen!