PLAQUE-ENTRETOISE DENTÉES, AVEC PLAQUE D'AJUSTAGE

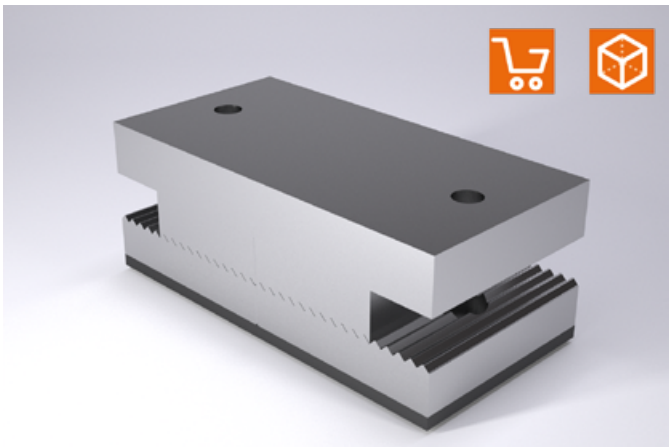

2444.12 / 2444.13

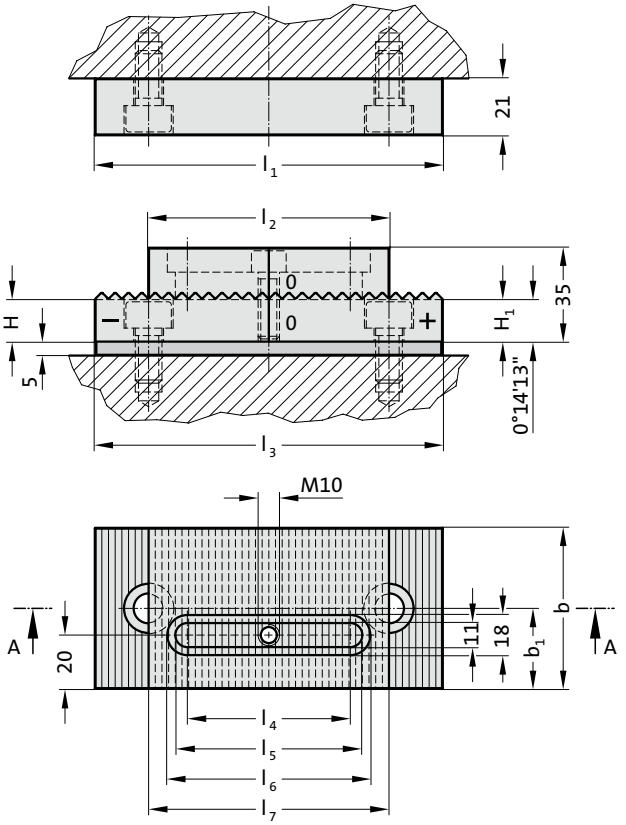

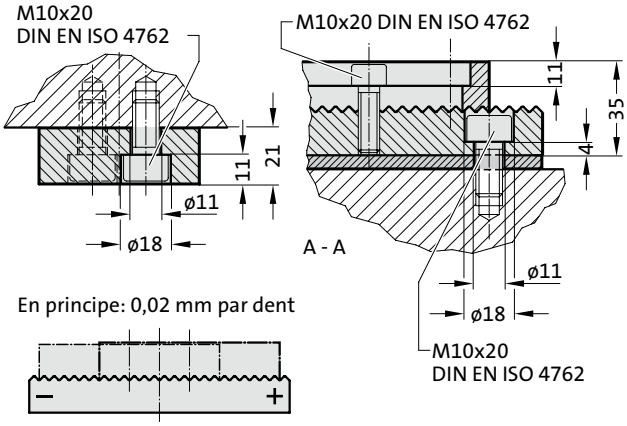

Matière :
Plaques-entretoises : X 210 Cr 12 (1.2080), trempé 58 + 2 HRC
Plaque d'ajustage : X 153 CrMoV 12 (1.2379)

Description :
Pour entretoiser les serre-flans dans outils pour pièces de revêtement.

Remarque :
Livraison sans les vis.

'0'= Réglage de base au milieu (rodage)
'+' = Réglage vers la droite Plus
'–' = Réglage vers la gauche Moins

Attention :
Les plaques sont montable inversées !

Plage de réglage :
2444.12
Avec 12 dents ayant chacune 0,02 mm de différence de hauteur, on a une plage de réglage de 0,24 mm avec une surface min. de portée de 80 x 60 mm.
2444.13
Avec 14 dents ayant chacune 0,02 mm de différence de hauteur, on a une plage de réglage de 0,28 mm avec une surface min. de portée de 100 x 80 mm.

2444.12 / 2444.13 Plaque-entretoise dentées, avec plaque d'ajustage

N° de commande	l_1	l_2	l_3	l_4	l_5	l_6	l_7	b	b_1	H	H_1
2444.12	130	90	130	61	72	79	90	60	30	15,5	16,04
2444.13	160	110	160	71	82	89	120	80	40	15,5	16,16