RESSORT À GAZ LCF, AVEC AMORTISSEUR

Remarque :
La force initiale du ressort F_{lcf} à 150 bars est de 700 daN.
Pleine force de ressort après amortissement de la course du ressort de 4,6 mm.

N° de commande pour jeu de pièces détachées : 2484.12.01500

Ressorts à gaz sans valve
Exemple de commande : 2484.12.01500. .P

Fluide de pression : Azote – N_2
Pression max. de remplissage en gaz : 150 bars
Pression min. de remplissage en gaz : 105 bars
Température de fonctionnement : 0°C à +80°C
Augmentation de force en fonction de la température : ± 0,3%/°C
Nombre maximal recommandé de courses/minute : env. 15 à 40 (à 20°C)
Vitesse maximale du piston : 1,6 m/s

2484.12.01500.

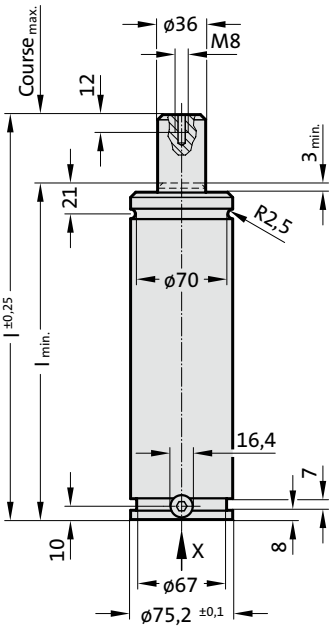

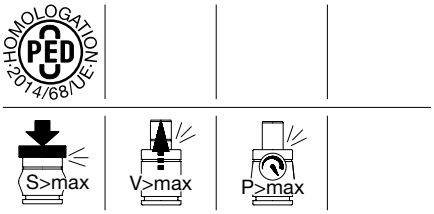

Vue selon X - Ressort à gaz

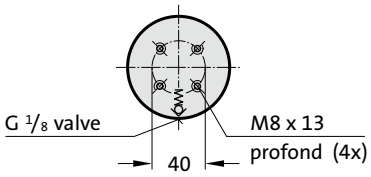

2484.12.01500.

Ressort à gaz LCF, avec amortisseur

N° de commande	Course$_{max.}$ (s)	$l_{min.}$	l
2484.12.01500.025	25	135	160
2484.12.01500.038	38,1	148,1	186,2
2484.12.01500.050	50	160	210
2484.12.01500.063	63,5	173,5	237
2484.12.01500.080	80	190	270
2484.12.01500.100	100	210	310
2484.12.01500.125	125	235	360
2484.12.01500.160	160	270	430
2484.12.01500.200	200	310	510
2484.12.01500.250	250	360	610
2484.12.01500.300	300	410	710

Force initiale du ressort en fonction de la pression de remplissage

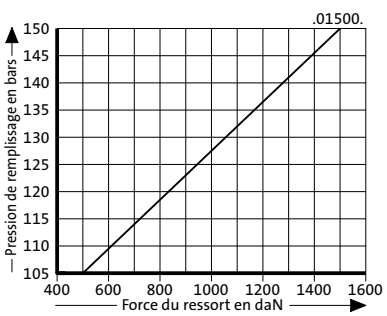

Diagramme d'augmentation de la pression en fonction de la course

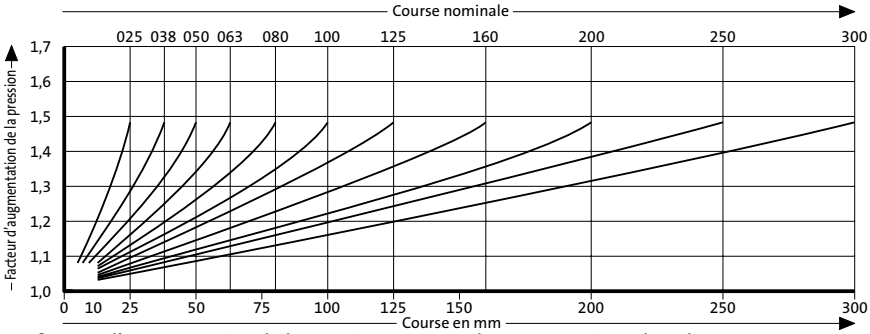

Le facteur d'augmentation de la pression concerne les compressions du volume du gaz en fonction de la course, sans paramètres d'influence!