RESSORT À GAZ POWERLINE

Remarque :
La force initiale du ressort à 150 bar est de 2400 daN

N° de commande pour jeu de pièces : 2487.12.02400

Ressorts à gaz sans valve
Exemple de commande : 2487.12.02400. .P

Fluide de pression : Azote – N_2
Pression max. de remplissage en gaz : 150 bars
Pression min. de remplissage en gaz : 25 bars
Température de fonctionnement : 0°C à +80°C
Augmentation de force en fonction de la température : ± 0,3%/°C
Nombre maximal recommandé de courses/minute : env. 20 à 100 (à 20°C)
Vitesse maximale du piston : 1,6 m/s

2487.12.02400.

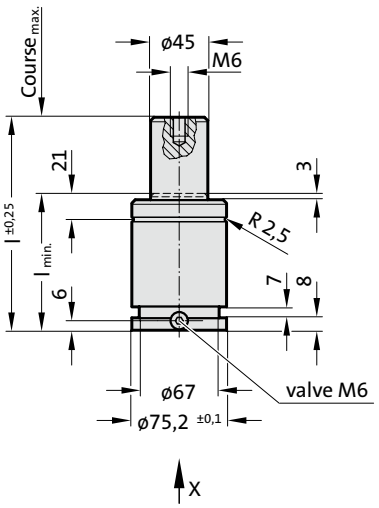

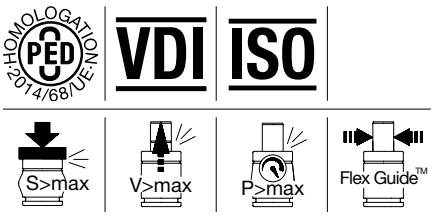

Vue selon X

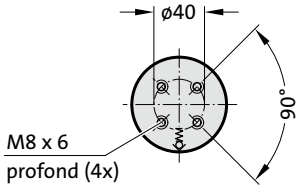

2487.12.02400.

Ressort à gaz POWERLINE

N° de commande	$Course_{max.}$ (s)	$l_{min.}$	l
2487.12.02400.016	16	61	77
2487.12.02400.019	19	64	83
2487.12.02400.025	25	70	95
2487.12.02400.032	32	77	109
2487.12.02400.038	38	83	121
2487.12.02400.050	50	95	145
2487.12.02400.063	63	108	171
2487.12.02400.075	75	120	195
2487.12.02400.080	80	125	205
2487.12.02400.100	100	145	245
2487.12.02400.125	125	170	295

Force initiale du ressort en fonction de la pression de remplissage

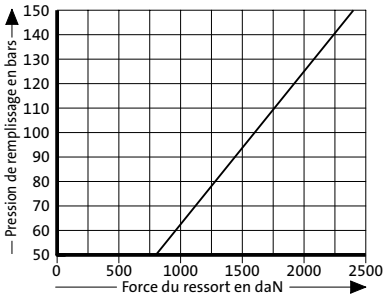

Diagramme d'augmentation de la pression en fonction de la course

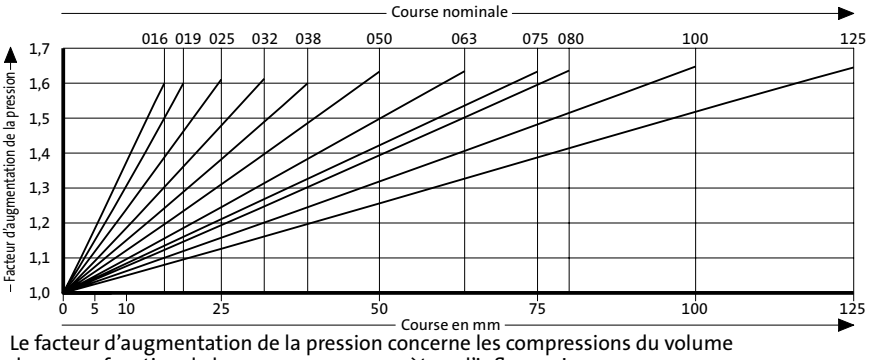

Le facteur d'augmentation de la pression concerne les compressions du volume du gaz en fonction de la course, sans paramètres d'influence!