RESSORT À GAZ POWERLINE AVEC BASE DE RESSORT RENFORCÉE

Remarque :
La force initiale du ressort à 150 bar est de 2400 daN

N° de commande pour jeu de pièces : 2487.12.02400

Fluide de pression : Azote – N_2
Pression max. de remplissage en gaz : 150 bars
Pression min. de remplissage en gaz : 25 bars
Température de fonctionnement : 0°C à +80°C
Augmentation de force en fonction de la température : ± 0,3%/°C
Nombre maximal recommandé de courses/minute : env. 20 à 100 (à 20°C)
Vitesse maximale du piston : 1,6 m/s

2487.12.33.02400.

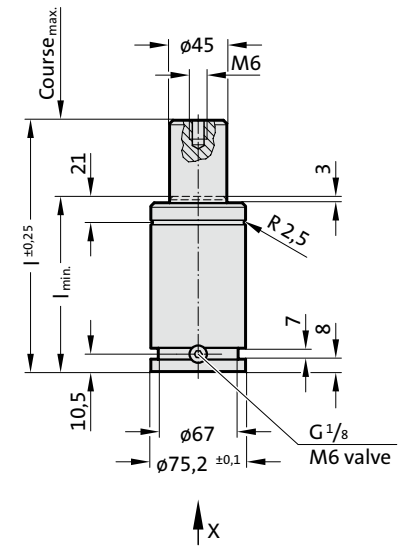

Vue selon X

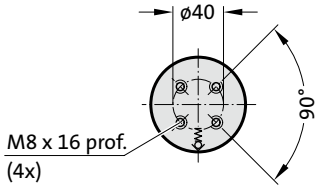

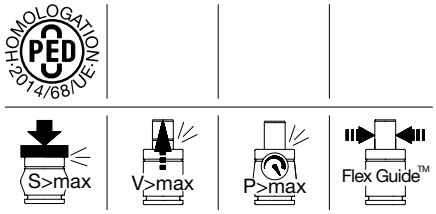

2487.12.33.02400.

Ressort à gaz POWERLINE avec base de ressort renforcée

N° de commande	$Course_{max.}$ (s)	$l_{min.}$	l
2487.12.33.02400.016	16	75	91
2487.12.33.02400.019	19	79	98
2487.12.33.02400.025	25	84	109
2487.12.33.02400.032	32	91	123
2487.12.33.02400.038	38	97	135
2487.12.33.02400.050	50	109	159
2487.12.33.02400.063	63	122	185
2487.12.33.02400.075	75	134	209
2487.12.33.02400.080	80	139	219
2487.12.33.02400.100	100	159	259
2487.12.33.02400.125	125	184	309

Force initiale du ressort en fonction de la pression de remplissage

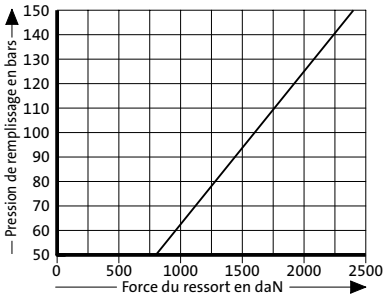

Diagramme d'augmentation de la pression en fonction de la course

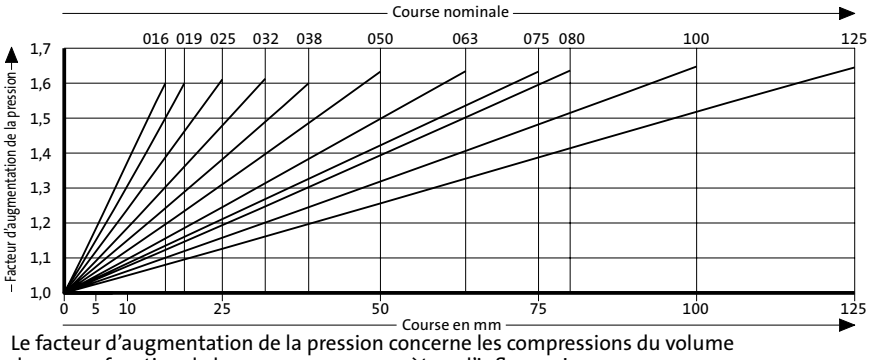

Le facteur d'augmentation de la pression concerne les compressions du volume du gaz en fonction de la course, sans paramètres d'influence!