POINÇON DE DÉCOUPE, ÉPAULÉ, ROND, AVEC ÉJECTEUR, ISO 8020

2711.

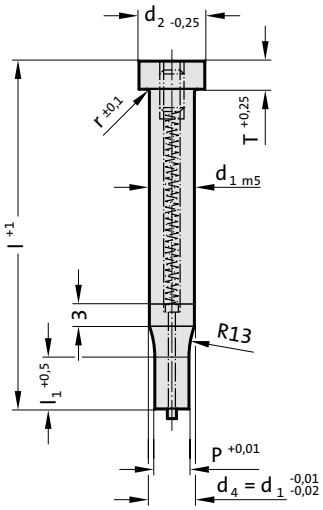

2711. Poinçon de découpe, épaulé, rond, avec éjecteur, ISO 8020

d_1 / Chiffre de référence	d_2	P	l_1 / Chiffre de référence	r	T	l / (Lettre de référence)	71 (D)	80 (E)	90 (F)	100 (G)	120 (J)
5 / (3)	8	2 - 4,9	13 (3) 19 (4)	0,3	5		●	●	●	●	●
6 / (4)	9	2,5 - 5,9	13 (3) 19 (4)	0,3	5		●	●	●	●	●
8 / (5)	11	4 - 7,9	19 (4) 25 (5)	0,3	5		●	●	●	●	●
10 / (6)	13	5 - 9,9	19 (4) 25 (5)	0,3	5		●	●	●	●	●
13 / (7)	16	6 - 12,9	19 (4) 25 (5)	0,4	5		●	●	●	●	●
16 / (8)	19	8 - 15,9	19 (4) 25 (5)	0,4	5		●	●	●	●	●
20 / (9)	23	10 - 19,9	19 (4) 25 (5)	0,4	5		●	●	●	●	●
25 / (10)	28	12 - 24,9	19 (4) 25 (5)	0,4	5		●	●	●	●	●
32 / (11)	35	16 - 31,9	25 (5) 30 (6)	0,4	5		●	●	●	●	●

Matière :
HSS
Dureté :
Corps 64 ± 2 HRC
Tête 52 ± 5 HRC

Exécution :
Tête de poinçon matricée à chaud. Surface d'appui, corps et diamètre du tranchant super-finis.
Fabrication spéciale sur demande.

Exemple de commande :

2711.7G4.0720

Forme: Rond P = ∅ 7,2 mm	= 0720
Longueur épaulement: l_1 19 mm	**Chiffre de référence** = (4)
Longueur: l 100 mm	**Lettre de référence** = (G)
Diamètre: d_1 13 mm	**Chiffre de référence** = (7)
Type: ISO	**Chiffre de référence** = (1)
Exécution: Rond	**Chiffre de référence** = (1)
Poinçon de découpe: avec éjecteur	= 27

sous réserve de modifications