PODPORA ŚRUBOWA
PODPORA STOPNIOWA DIN 6318

2140.20.

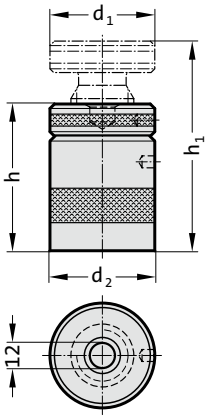

Material:
Stal do ulepszania cieplnego, lakierowana

Uwaga:
Nakiełek ø 12 mm. Wrzeciono z gwintem trapezowym samohamownym i ogranicznikiem.

2140.20. Podpora śrubowa

Numer katalogowy	h	h_1	d_1	d_2	F_{max} [daN]
2140.20.042	42	52	50	50	6 000
2140.20.050	50	70	50	50	6 000
2140.20.070	70	100	50	50	6 000
2140.20.100	100	140	65	70	10 000
2140.20.140	140	210	70	80	17 000
2140.20.190	190	300	80	100	35 000

2140.19.

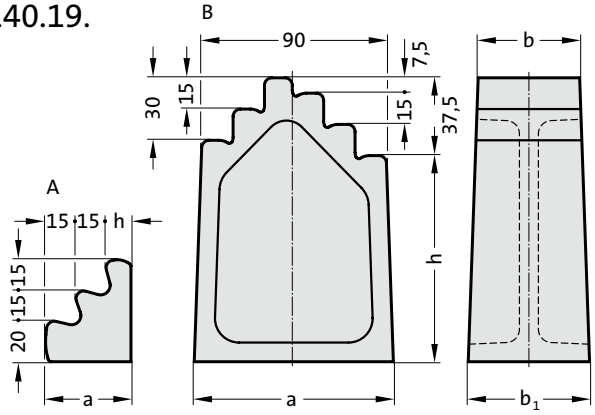

Material:
Żeliwo maszynowe lakierowane

Uwaga:
Powierzchnie docisku i stykowa są płaskie. Stosując śruby o wysokiej wytrzymałości wg DIN 787, można uzyskać duże siły mocujące. Wymiary zacisków są dostosowane do wytrzymałości śrub.

2140.19. Podpora stopniowa DIN 6318

Numer katalogowy	Zamawiana wielkość	a	b	b_1	h	Typ
2140.19.050.050	50	42,5	50	50	12,5	A
2140.19.095.050	95	95	50	55	57,5	B
2140.19.140.050	140	100	50	60	102,5	B
2140.19.185.050	185	105	50	65	147,5	B
2140.19.230.050	230	110	50	70	192,5	B
2140.19.275.050	275	115	50	75	237,5	B
2140.19.050.080	50	42,5	80	80	12,5	A
2140.19.095.080	95	95	80	85	57,5	B
2140.19.140.080	140	100	80	90	102,5	B

Zastrzega sie mozliwosc zmian