SPRĘŻYNA GAZOWA, STANDARD

Uwaga:
Siła początkowa sprężyny pod ciśnieniem 150 bar wynosi 1500 daN

Numer katalogowy zestawu naprawczego: 2480.12.01500
Numer katalogowy zestawu naprawczego: wg normy Renault EM24.54.700 2480.12.01500.R

Sprężyna gazowa bez zaworu
Przykład katalogowy: 2480.13.01500. .P

Sprężyna gazowa wg normy Renault EM24.54.700
Przykład katalogowy: 2480.12.015000. .R
Sprężyna gazowa wg normy Renault EM24.54.700 bez zaworu
Przykład katalogowy: 2480.13.01500. .R.P

1) Specjalne wielkości skoku nie dotyczy sprężyn gazowych wg normy Renault EM24.54.700.

Medium podciśnieniem: azot – N_2
Maks. ciśnienie napełniania: 150 bar
Min. ciśnienie napełniania: 25 bar
Temperatura robocza: 0°C do +80°C
Zależny od temp.wzrost siły: ± 0,3%/°C
Zalec. maks. liczba skoków/min:
ok. 15 do 40 (w temp. 20°C)
Maks. prędkość tłoka: 1,6 m/s
dia 2480. ... .R: 2,0 m/s

2480.12.01500.

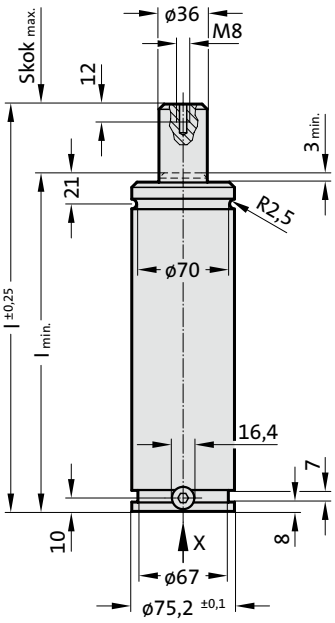

Widok X - Sprężyna gazowa

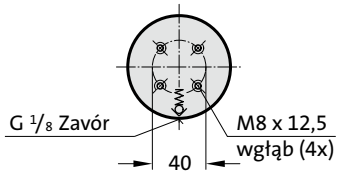

DOPUSZCZENIE 2014/68/UE PED | VDI | ISO

S>max | V>max | P>max | Flex Guide™

2480.12.01500.

Sprężyna gazowa, standard

Numer katalogowy	$Skok_{max.}$ (s)	$l_{min.}$	l
2480.12.01500.013 1)	12,7	122,3	135
2480.12.01500.025	25	135	160
2480.12.01500.038	38,1	148,1	186,2
2480.12.01500.050	50	160	210
2480.12.01500.063	63,5	173,5	237
2480.12.01500.075 1)	75	185	260
2480.12.01500.080	80	190	270
2480.12.01500.088 1)	87,5	197,5	285
2480.12.01500.100	100	210	310
2480.12.01500.113 1)	112,5	222,5	335
2480.12.01500.125	125	235	360
2480.12.01500.138 1)	137,5	247,5	385
2480.12.01500.150 1)	150	260	410
2480.12.01500.160	160	270	430
2480.12.01500.175 1)	175	285	460
2480.12.01500.200	200	310	510
2480.12.01500.225 1)	225	335	560
2480.12.01500.250	250	360	610
2480.12.01500.275	275	385	660
2480.12.01500.300	300	410	710

Początkowa siła sprężyny w zależności od ciśnienia napełniania

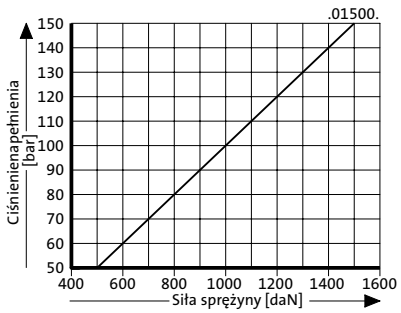

Wykres ciśnienia w zależności od skoku

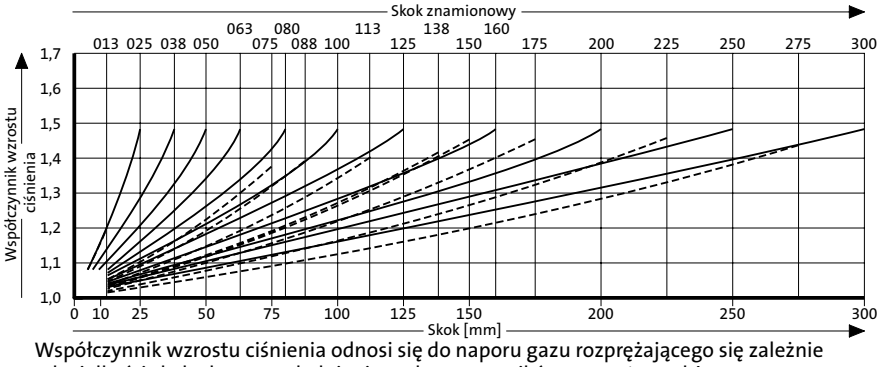

Współczynnik wzrostu ciśnienia odnosi się do naporu gazu rozprężającego się zależnie od wielkości skoku bez uwzględnienia wpływu czynników zewnętrznych!