SPRĘŻYNA GAZOWA SPEED CONTROL, Z OGRANICZNIKIEM

Uwaga:
Siła początkowa sprężyny pod ciśnieniem 150 bar wynosi 750 daN

Numer katalogowy zestawu naprawczego: 2486.12.00750

Medium podciśnieniem: azot – N_2
Maks. ciśnienie napełniania: 150 bar
Min. ciśnienie napełniania: 25 bar
Temperatura robocza: 0°C do +80°C
Zależny od temp.wzrost siły: ± 0,3%/°C
Zalec. maks. liczba skoków/min:
ok. 16 do 24 (w temp. 20°C)
Długość skoku powrotnego (ograniczona): ok. 30 mm
Prędkość skoku powrotnego (ograniczona): 0,4 m/s

2486.12.00750.

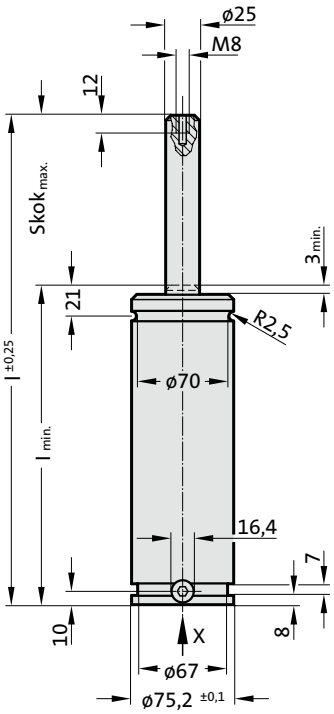

Widok X - sprężyna gazowa

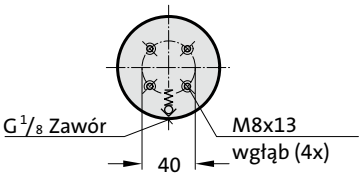

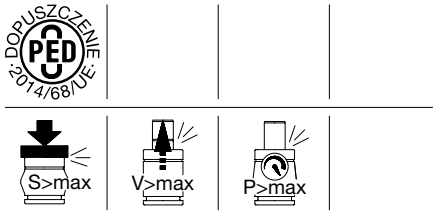

2486.12.00750.

Sprężyna gazowa SPEED CONTROL, z ogranicznikiem

Numer katalogowy	$Skok_{max.}$ (s)	$l_{min.}$	l
2486.12.00750.125	125	235	360
2486.12.00750.160	160	270	430
2486.12.00750.200	200	310	510
2486.12.00750.250	250	360	610
2486.12.00750.300	300	410	710

Początkowa siła sprężyny
w zależności od ciśnienia napełniania

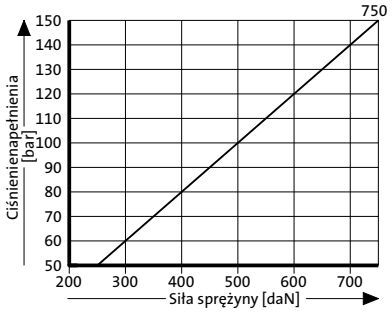

Wykres ciśnienia w zależności od skoku

Współczynnik wzrostu ciśnienia odnosi się do naporu gazu rozprężającego się zależnie od wielkości skoku bez uwzględnienia wpływu czynników zewnętrznych!