SPRĘŻYNA GAZOWA POWERLINE

Uwaga:
Siła początkowa sprężyny pod ciśnieniem 150 bar wynosi 750 daN

Numer katalogowy zestawu naprawczego:
2487.12.00750

Sprężyna gazowa bez zaworu
Przykład katalogowy: 2487.12.00750. .1.P

Medium podciśnieniem: azot – N_2
Maks. ciśnienie napełniania: 150 bar
Min. ciśnienie napełniania: 25 bar
Temperatura robocza: 0°C do +80°C
Zależny od temp.wzrost siły: ± 0,3%/°C
Zalec. maks. liczba skoków/min:
ok. 20 do 100 (w temp. 20°C)
Maks. prędkość tłoka: 1,6 m/s

2487.12.00750. .1

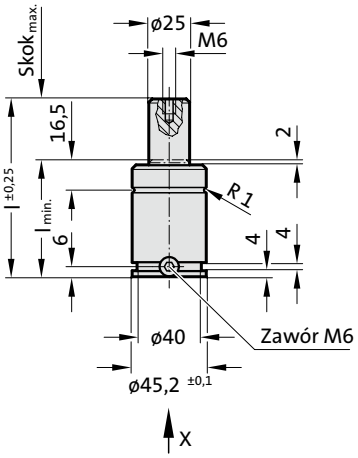

DOPUSZCZENIE PED 2014/68/UE | VDI | ISO

S>max | V>max | P>max | Flex Guide™

Widok X

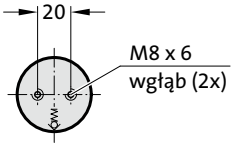

2487.12.00750. .1

Sprężyna gazowa POWERLINE

Numer katalogowy	$Skok_{max.}$ (s)	$l_{min.}$	l
2487.12.00750.010.1	10	42	52
2487.12.00750.013.1	13	45	58
2487.12.00750.016.1	16	48	64
2487.12.00750.019.1	19	51	70
2487.12.00750.025.1	25	57	82
2487.12.00750.032.1	32	64	96
2487.12.00750.038.1	38	70	108
2487.12.00750.050.1	50	82	132
2487.12.00750.063.1	63	95	158
2487.12.00750.075.1	75	107	182
2487.12.00750.080.1	80	112	192
2487.12.00750.100.1	100	132	232
2487.12.00750.125.1	125	157	282

Początkowa siła sprężyny
w zależności od ciśnienia napełniania

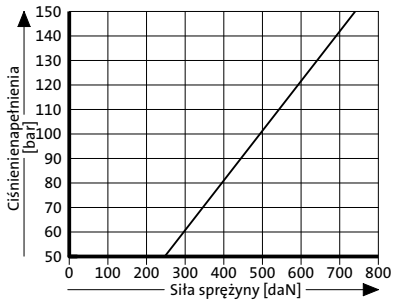

Wykres ciśnienia w zależności od skoku

Współczynnik wzrostu ciśnienia odnosi się do naporu gazu rozprężającego się zależnie od wielkości skoku bez uwzględnienia wpływu czynników zewnętrznych!