SPRĘŻYNA GAZOWA POWERLINE

Uwaga:
Siła początkowa sprężyny pod ciśnieniem 150 bar wynosi 2400 daN

Numer katalogowy zestawu naprawczego: 2487.12.02400

Sprężyna gazowa bez zaworu
Przykład katalogowy: 2487.12.02400. .P

Medium podciśnieniem: azot – N_2
Maks. ciśnienie napełniania: 150 bar
Min. ciśnienie napełniania: 25 bar
Temperatura robocza: 0°C do +80°C
Zależny od temp.wzrost siły: ± 0,3%/°C
Zalec. maks. liczba skoków/min:
ok. 20 do 100 (w temp. 20°C)
Maks. prędkość tłoka: 1,6 m/s

2487.12.02400.

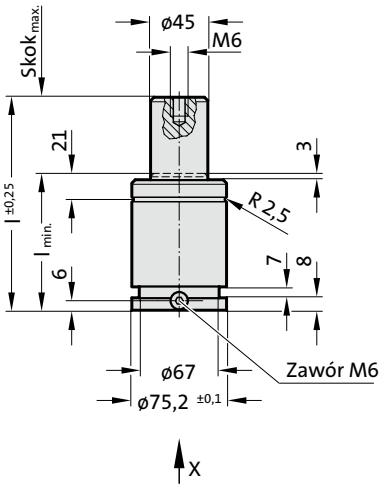

DOPUSZCZENIE UE: 2014/68/UE PED | VDI | ISO

S>max | V>max | P>max | Flex Guide™

Widok X

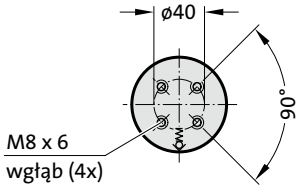

2487.12.02400.

Sprężyna gazowa POWERLINE

Numer katalogowy	$Skok_{max.}$ (s)	$l_{min.}$	l
2487.12.02400.016	16	61	77
2487.12.02400.019	19	64	83
2487.12.02400.025	25	70	95
2487.12.02400.032	32	77	109
2487.12.02400.038	38	83	121
2487.12.02400.050	50	95	145
2487.12.02400.063	63	108	171
2487.12.02400.075	75	120	195
2487.12.02400.080	80	125	205
2487.12.02400.100	100	145	245
2487.12.02400.125	125	170	295

Początkowa siła sprężyny
w zależności od ciśnienia napełniania

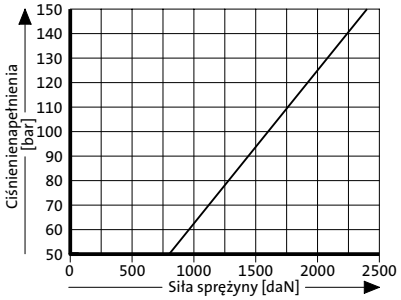

Wykres ciśnienia w zależności od skoku

Współczynnik wzrostu ciśnienia odnosi się do naporu gazu rozprężającego się zależnie od wielkości skoku bez uwzględnienia wpływu czynników zewnętrznych!