SPRĘŻYNA GAZOWA POWERLINE ZE WZMOCNIONYM DNEM

Uwaga:
Siła początkowa sprężyny pod ciśnieniem 150 bar wynosi 2400 daN

Numer katalogowy zestawu naprawczego: 2487.12.02400

Medium podciśnieniem: azot – N_2
Maks. ciśnienie napełniania: 150 bar
Min. ciśnienie napełniania: 25 bar
Temperatura robocza: 0°C do +80°C
Zależny od temp.wzrost siły: ± 0,3%/°C
Zalec. maks. liczba skoków/min:
ok. 20 do 100 (w temp. 20°C)
Maks. prędkość tłoka: 1,6 m/s

2487.12.33.02400.

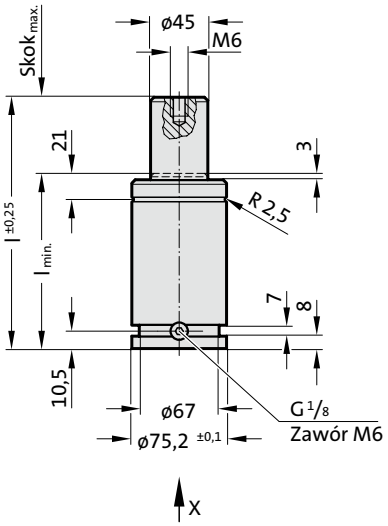

Widok X

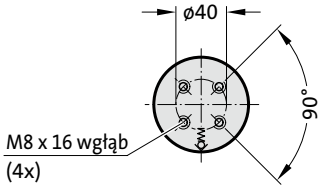

DOPUSZCZENIE PED 2014/68/UE

S>max | V>max | P>max | Flex Guide™

2487.12.33.02400.

Sprężyna gazowa POWERLINE ze wzmocnionym dnem

Numer katalogowy	$Skok_{max.}$ (s)	$l_{min.}$	l
2487.12.33.02400.016	16	75	91
2487.12.33.02400.019	19	79	98
2487.12.33.02400.025	25	84	109
2487.12.33.02400.032	32	91	123
2487.12.33.02400.038	38	97	135
2487.12.33.02400.050	50	109	159
2487.12.33.02400.063	63	122	185
2487.12.33.02400.075	75	134	209
2487.12.33.02400.080	80	139	219
2487.12.33.02400.100	100	159	259
2487.12.33.02400.125	125	184	309

Początkowa siła sprężyny
w zależności od ciśnienia napełniania

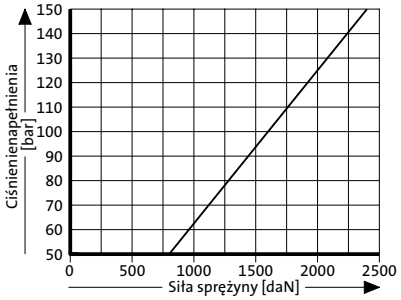

Wykres ciśnienia w zależności od skoku

Współczynnik wzrostu ciśnienia odnosi się do naporu gazu rozprężającego się zależnie od wielkości skoku bez uwzględnienia wpływu czynników zewnętrznych!