SPRĘŻYNA GAZOWA CX -COMPACT XTREME

Uwaga:
Siła początkowa sprężyny pod ciśnieniem 200 bar wynosi 500 daN

Numer katalogowy zestawu naprawczego: 2497.12.00500

W przypadku skoków o długości ponad 25 mm sprężyny gazowe należy zamocować w narzędziu przy użyciu otworów gwintowanych na spodzie.
W przypadku mocowania części dolnej wymagane jest podparcie całej dolnej powierzchni cylindra!
Przed przystąpieniem do montażu należyz demontować zawór z płyty dolnej adaptera sprężyny gazowej.
Jeśli występują drgania, należy odpowiednio zabezpieczyć śruby mocujące.

Medium podciśnieniem: azot – N_2
Maks. ciśnienie napełniania: 200 bar
Min. ciśnienie napełniania: 25 bar
Temperatura robocza: 0°C do +80°C
Zależny od temp.wzrost siły: ± 0,3%/°C
Zalec. maks. liczba skoków/min:
ok. 70 do 200 (w temp. 20°C)
Maks. prędkość tłoka: 1,6 m/s

2497.00.20.00500

Płyta dolna-adapter ze złączką, bez zaworu (stosowana wyłacznie w sieci)

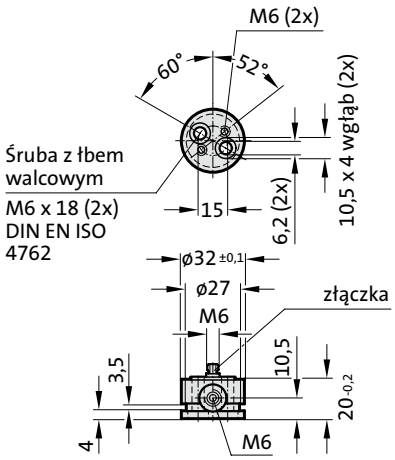

2497.12.00500.

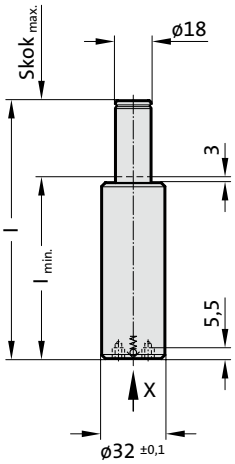

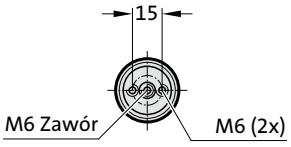

Widok X

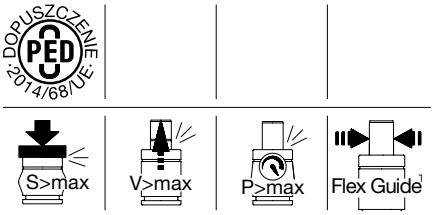

2497.12.00500.

Sprężyna gazowa CX -Compact Xtreme

Numer katalogowy	$Skok_{max.}$ (s)	$l_{min.}$	l
2497.12.00500.010	10	65	75
2497.12.00500.015	15	70	85
2497.12.00500.025	25	80	105
2497.12.00500.038	38	92	130
2497.12.00500.050	50	105	155
2497.12.00500.063	63	127	190
2497.12.00500.080	80	145	225

Początkowa siła sprężyny w zależności od ciśnienia napełniania

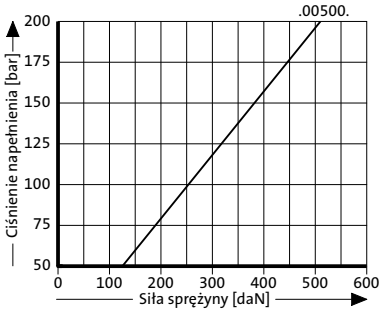

Wykres ciśnienia w zależności od skoku

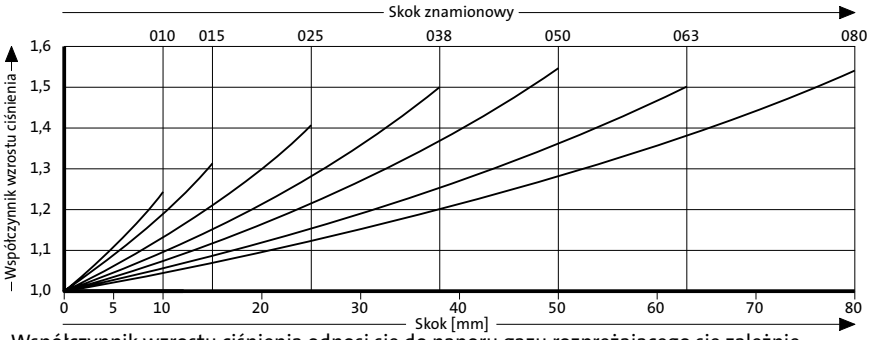

Współczynnik wzrostu ciśnienia odnosi się do naporu gazu rozprężającego się zależnie od wielkości skoku bez uwzględnienia wpływu czynników zewnętrznych!